KLUDI STANDAARD

26309

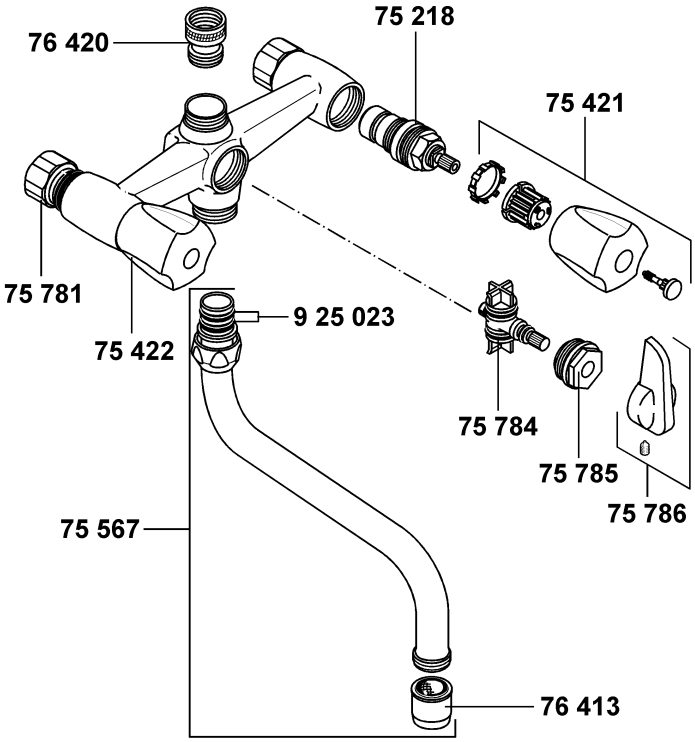

A_2630908

26309	Wannenfüll- und Brausearmatur 3/8	bath and shower mixer 3/8	bad-/douchemengkraan 3/8
75 218	Klassisches-Oberteil G 1/2	standard compression valve G 1/2	traditioneel bovendeel G 1/2
75 421	Griff, Metall	handle, metal	greep, metaal
75 422	Griff, Metall, warm	handle, metal, hot	greep, metaal, warm
75 567	S-Auslauf 150 mm mit Luftsprudler M 22 x 1/A	S spout 150 mm with aerator M 22 x 1/A	S-uitloop 150 mm met perlator M 22 x 1/A
75 781	Wandarmaturanschluss	wall-fitting connection	wandmengkraan aansluiting
75 784	Umstellung zu 26101/26209	diverter for 26101/26209	omstelling voor 26101/26209
75 785	Mutter	nut	moer
75 786	Umstell-Hebel	diverter lever	omstelhendel
76 413	Luftsprudler M 22 x 1/A	aerator M 22 x 1/A	perlator M 22 x 1/A
76 420	RV-Verschraubung	back flow preventer coupling	terugslagklep
925 023	O-Ring	O-ring	o-ring